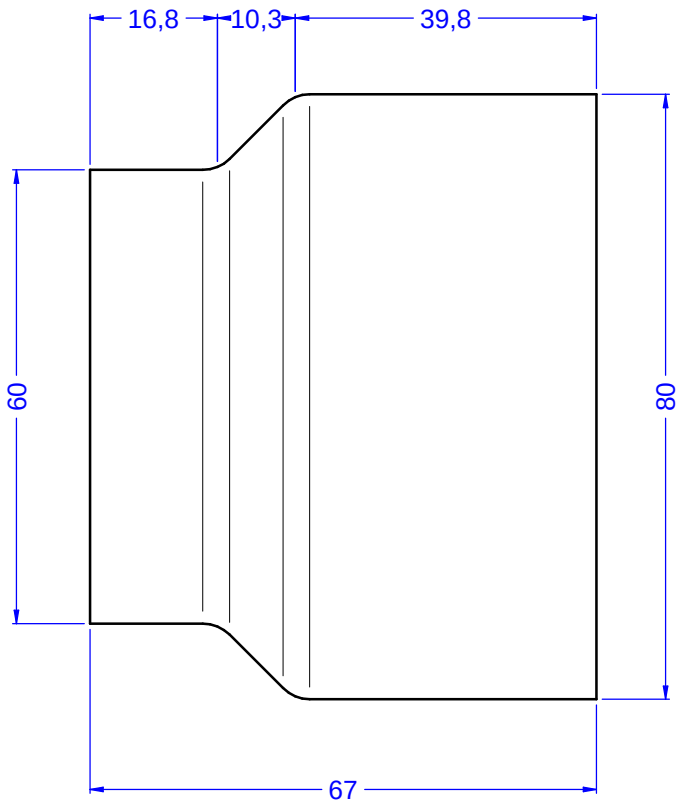

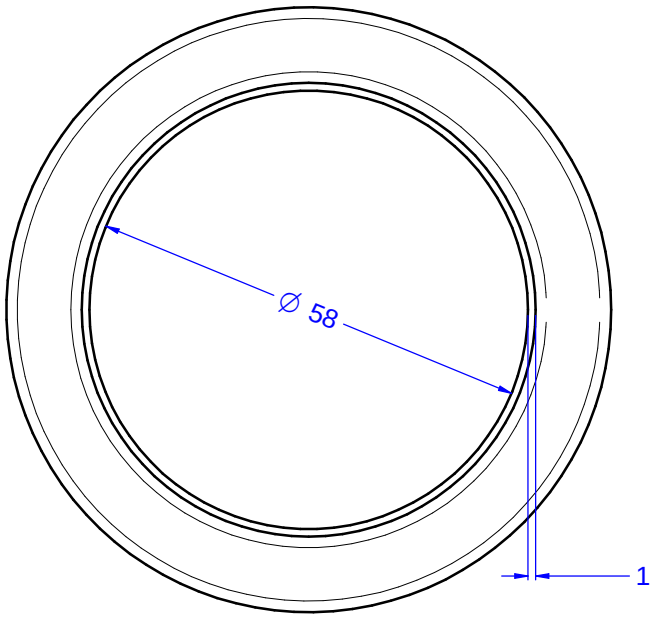

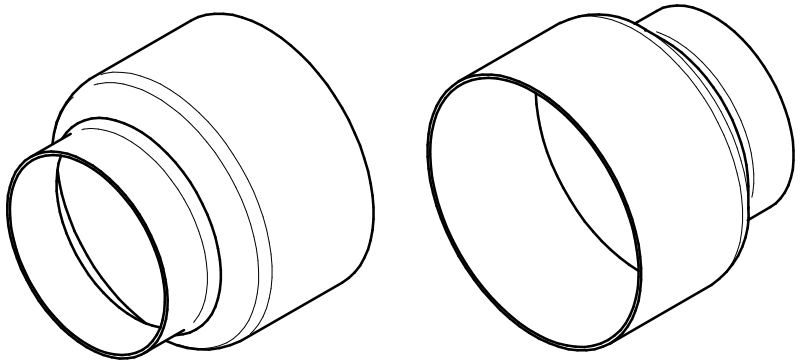

Tabella delle lavorazioni

3110122700

PULITURA

VERNICIATI

Codice art: **3110122700**	00				Disegnato da : evmarco
	Rev.	Data	Descrizione della modifica		
Eva Stampaggi s.r.l Via Cal Longa z.i. 31028 Vazzola - Treviso - Italy	ISO E	FOGLIO: A4 Pagina: 1 di 1	scala: 1:1	Data: 26/09/2013 nome file: 3110122700.dft	Data modifica: 22/10/2013 Spessore	Materiale: Fe00 Peso: 0,126 kg
	TOLLERANZE	Diametri: +0,1/-0 Lunghezza: +/-0,1 Smussi: 0,5x45° Rugosità:	Descrizione: TUBO MM.67 D.80X1.5 SVASATO			
	Percorso : W:\C_LAVORO_EVA\EVA_CALOR\TUBI ALLACCIAMENTO\3110122700.dft					

Questo disegno è di nostra proprietà esclusiva. Pertanto ne è tassativamente vietata la riproduzione o comunque la cessione a ditte concorrenti o ad altri senza specifica autorizzazione.