OMNIMODUS®
simplex

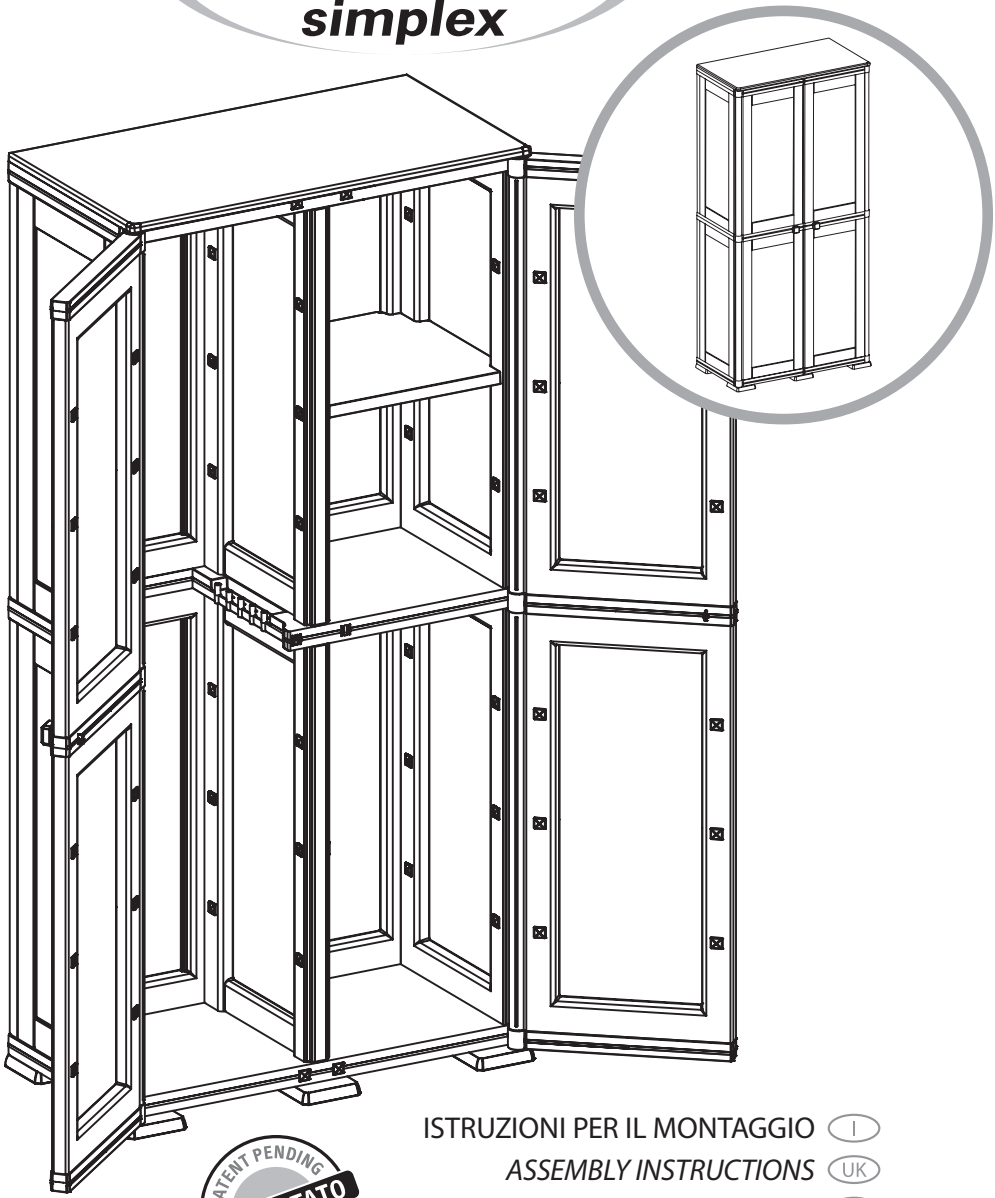

PATENT PENDING
BREVETTATO
PATENT PENDING

ISTRUZIONI PER IL MONTAGGIO (I)
ASSEMBLY INSTRUCTIONS (UK)
PLAN DE MONTAGE (F)
MONTAGEANLEINTUNG (D)
INSTRUCCIONES PARA EL MONTAJE (E)

Ref. **408036**

8086264

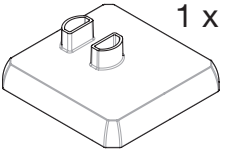

1 x **6** · 7616

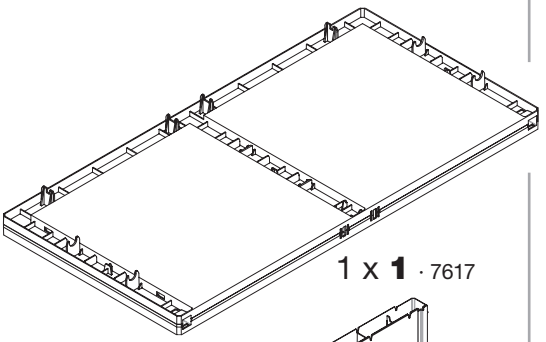

1 x **1** · 7617

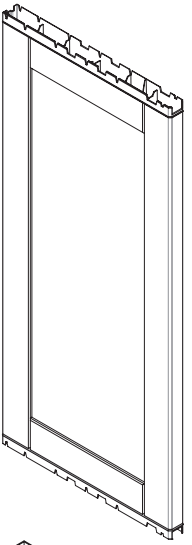

1 x **4** · 7784

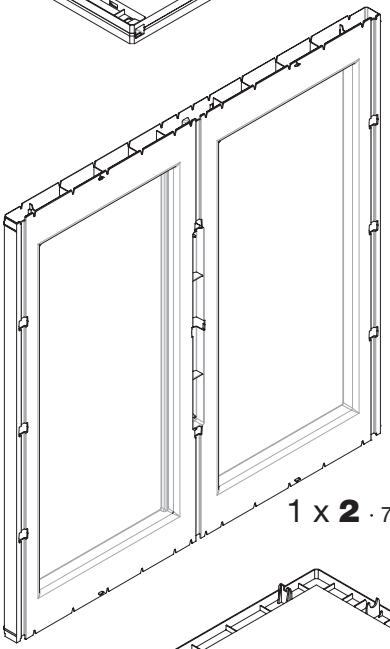

1 x **2** · 7783

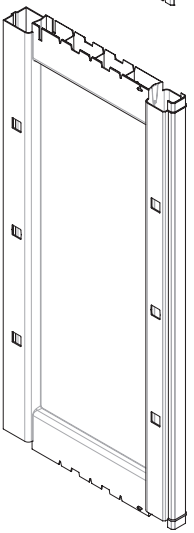

1 x **2** · 7786

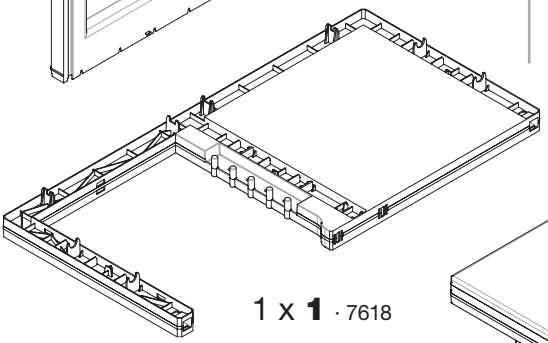

1 x **1** · 7618

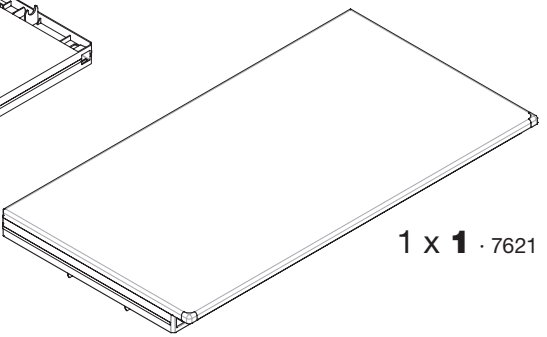

1 x **1** · 7621

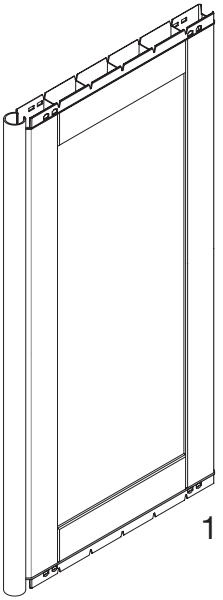

1 x **4** · 7785

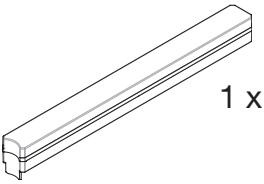

1 x **2** · 7625

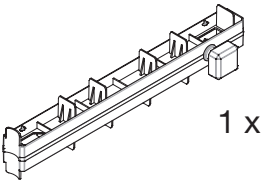

1 x **2** · 7789

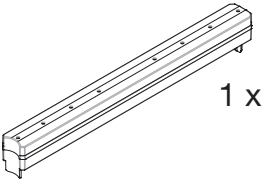

1 x **2** · 7708

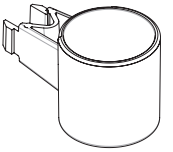

1 x **6** · 7630

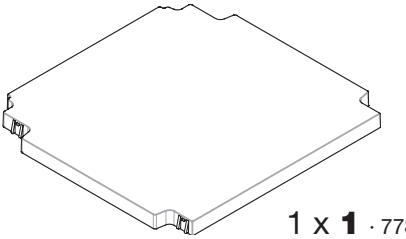

1 x **1** · 7787

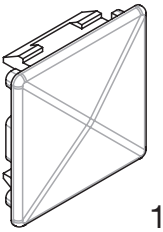

1 x **72** · 7631

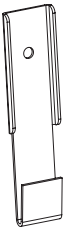

1 x **2** · 200552

1

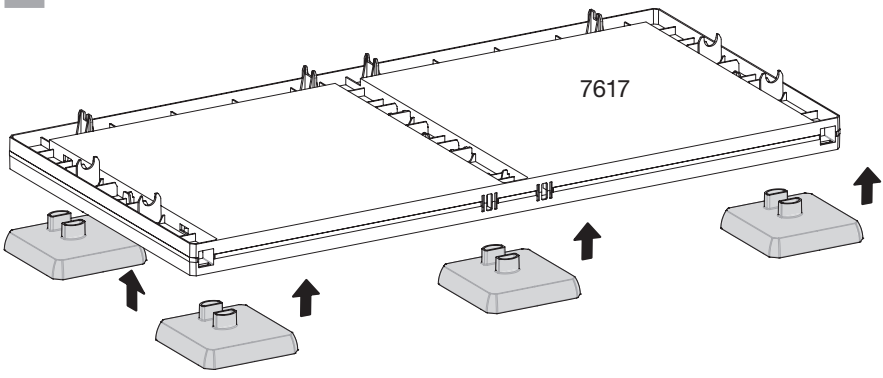

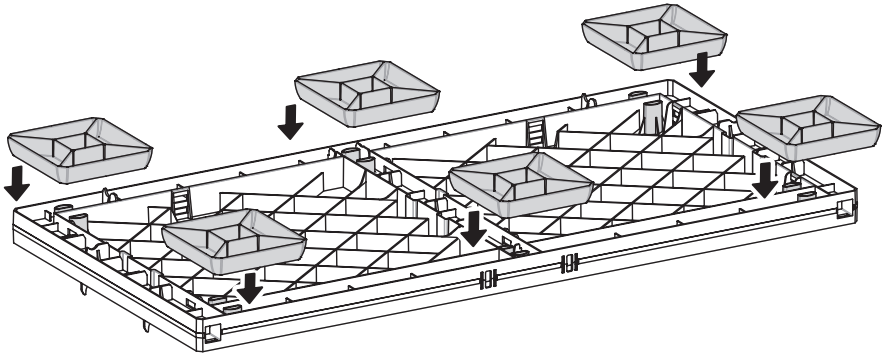

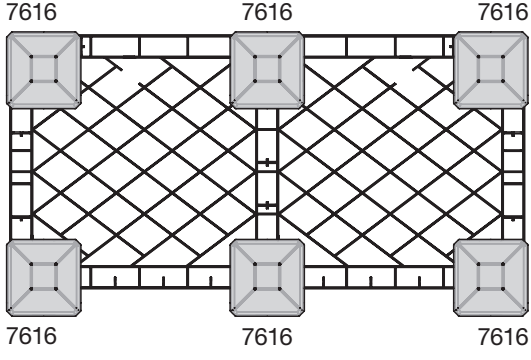

OMNIMODUS®
simplex

2

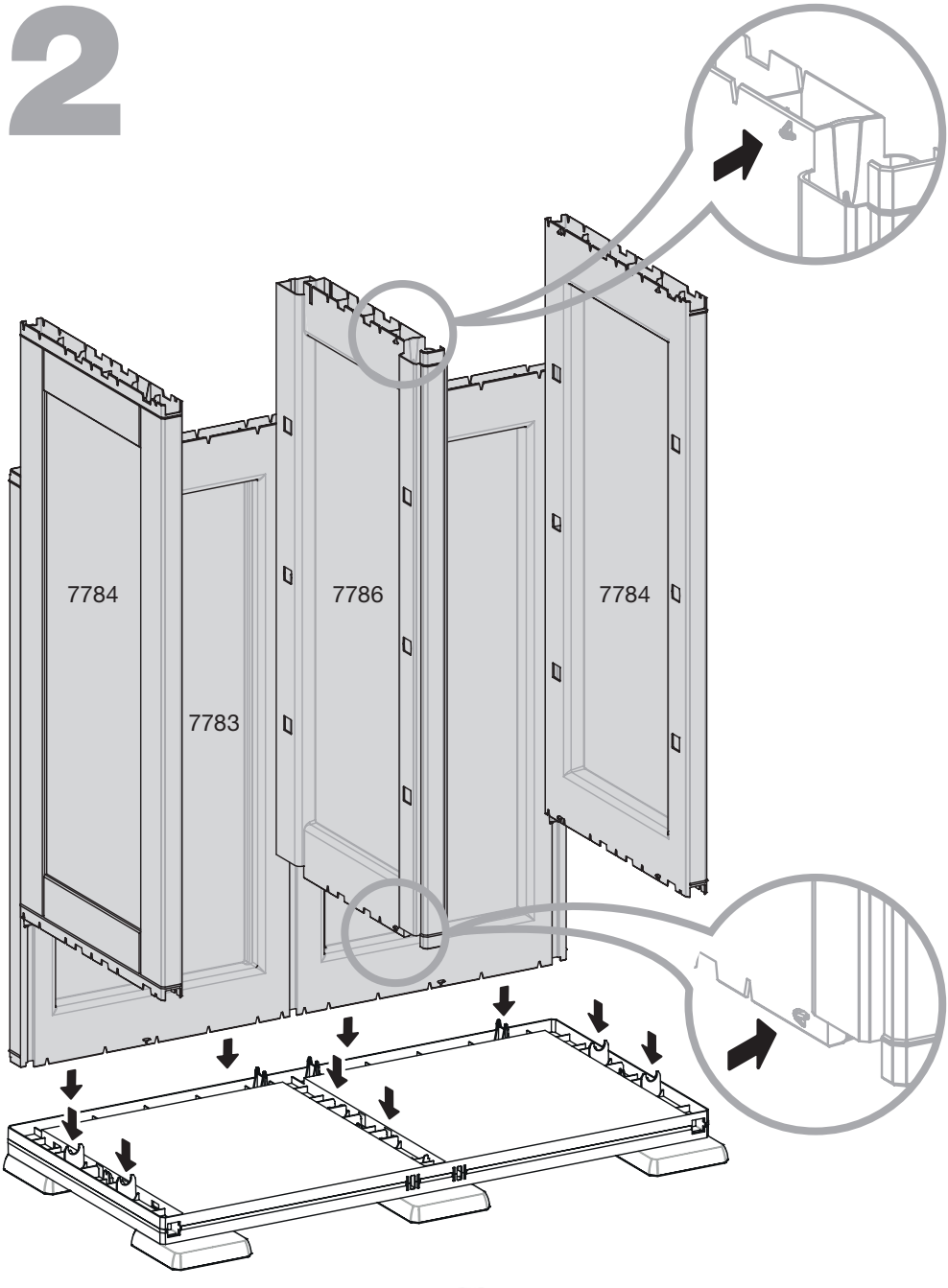

OMNIMODUS®
simplex

3

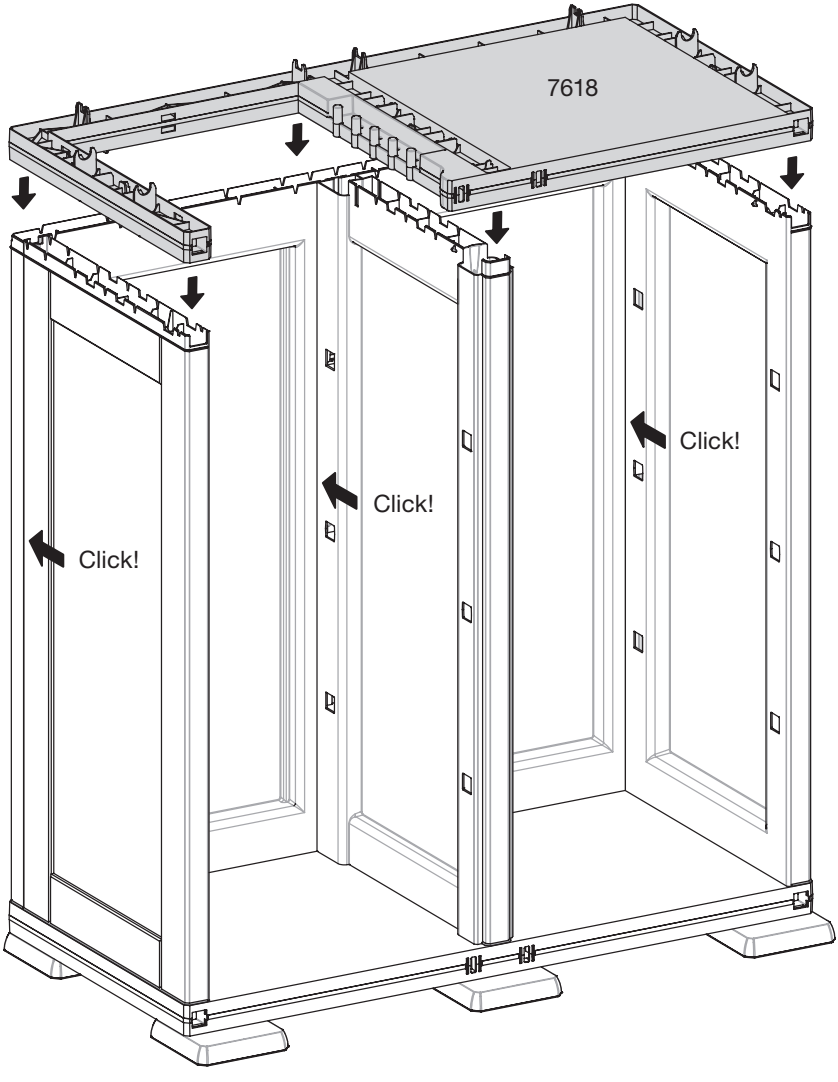

OMNIMODUS®
simplex

4

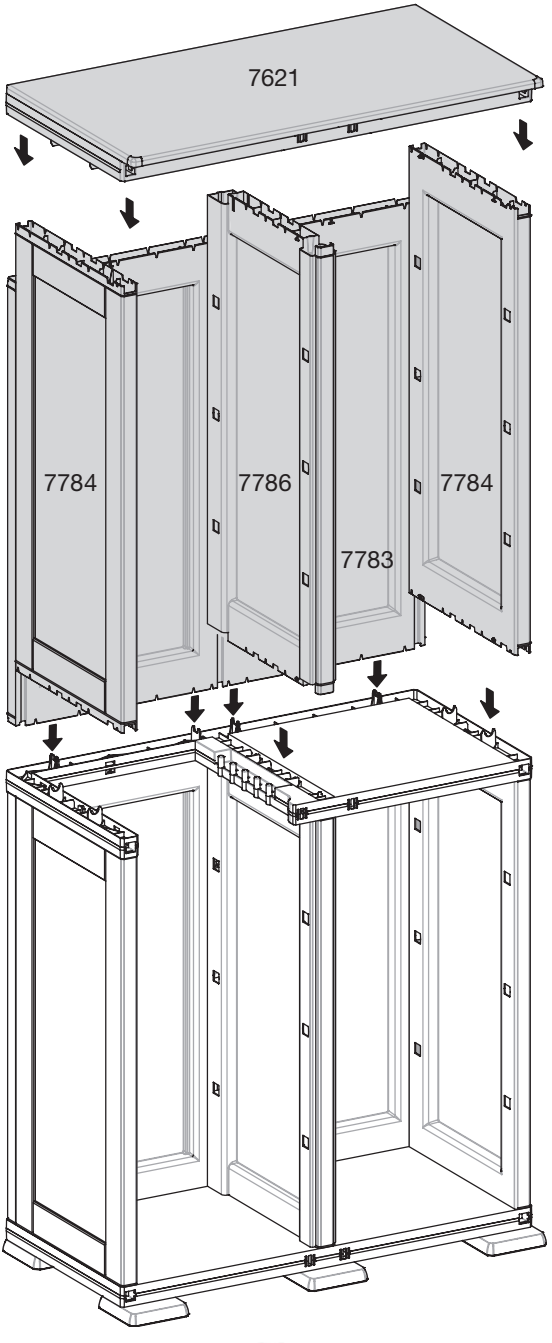

OMNIMODUS®
simplex

5

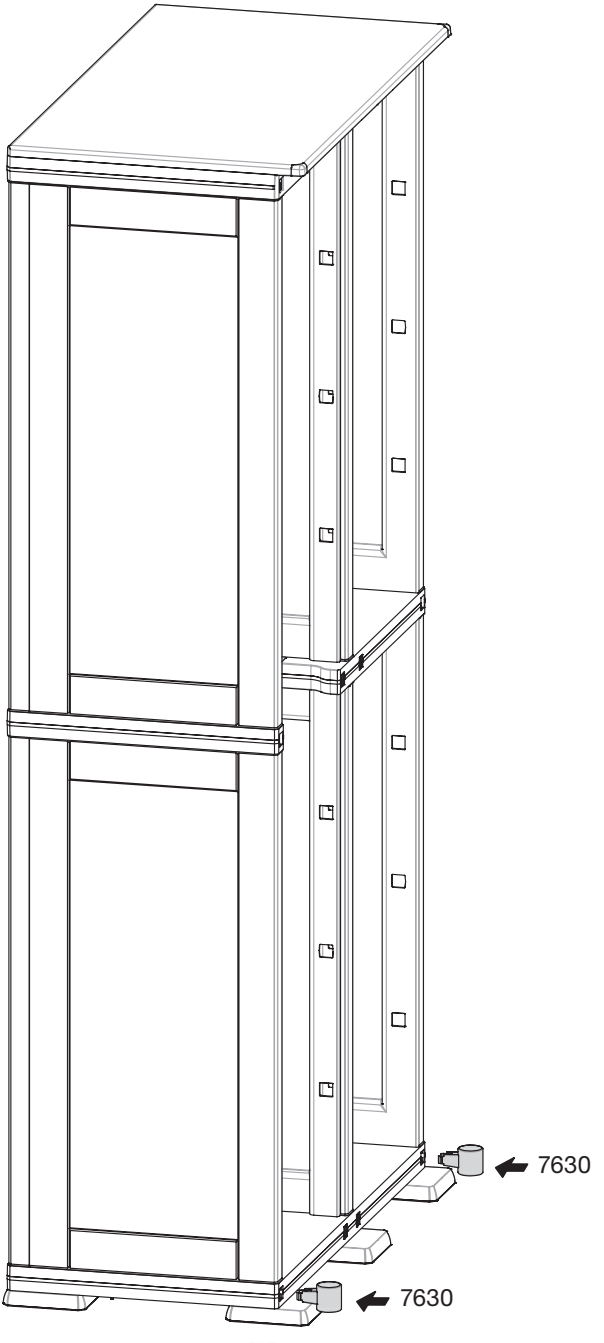

OMNIMODUS®
simplex

6

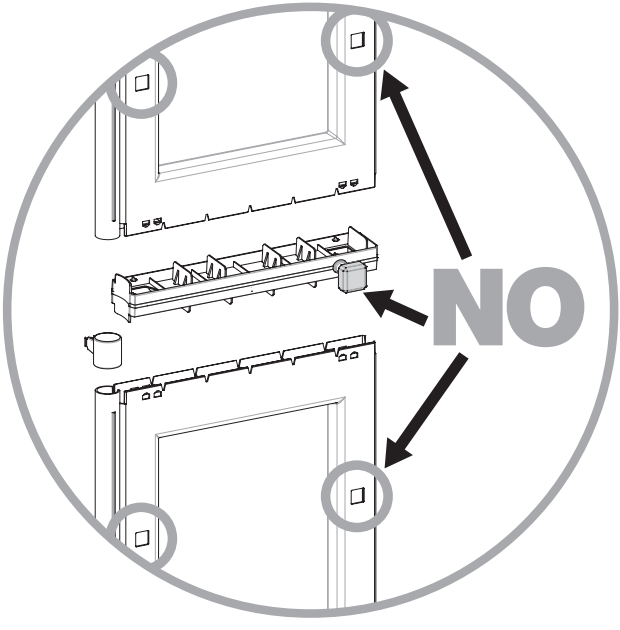

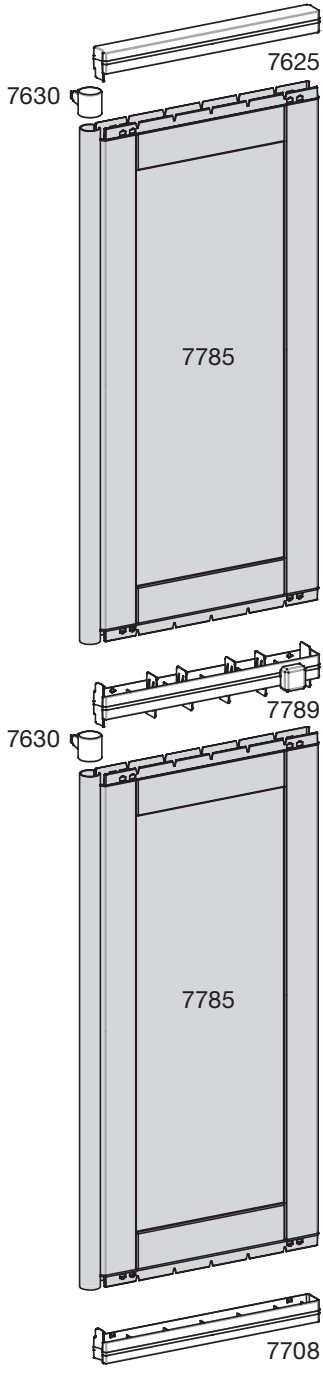

OMNIMODUS®
simplex

7

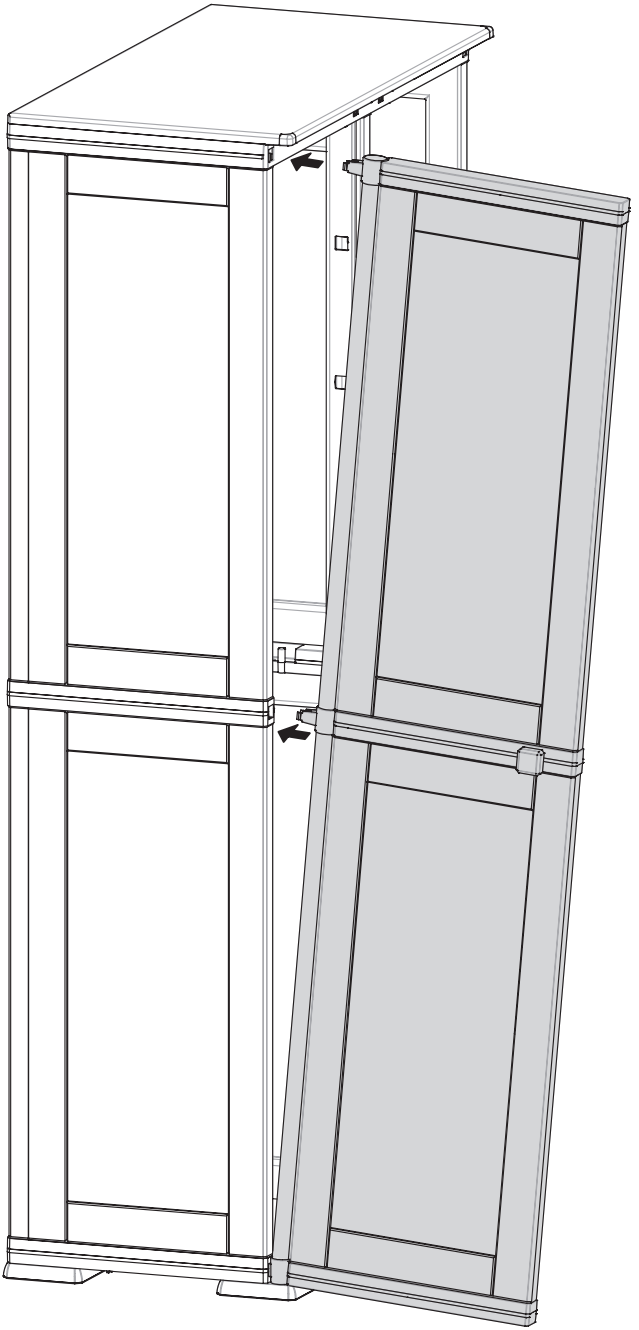

OMNIMODUS®
simplex

8

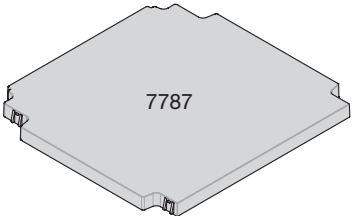

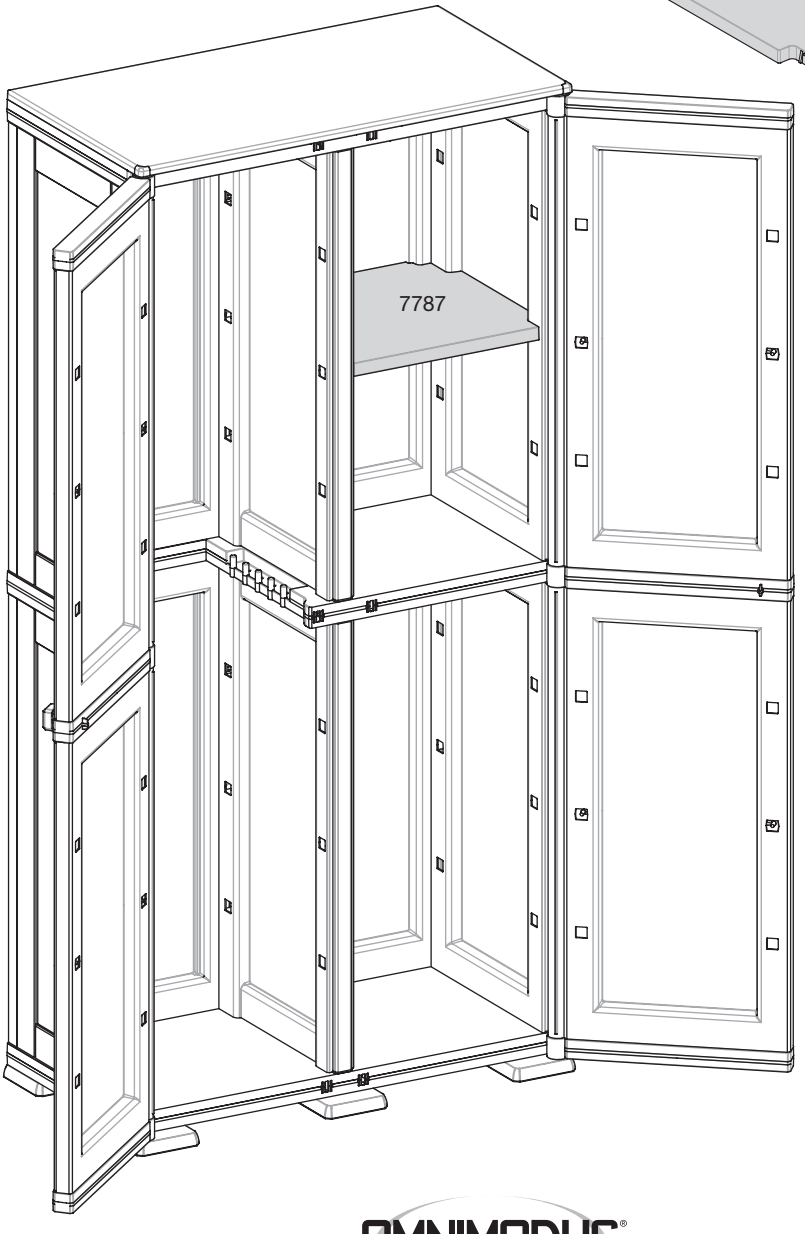

OMNIMODUS®
simplex

9

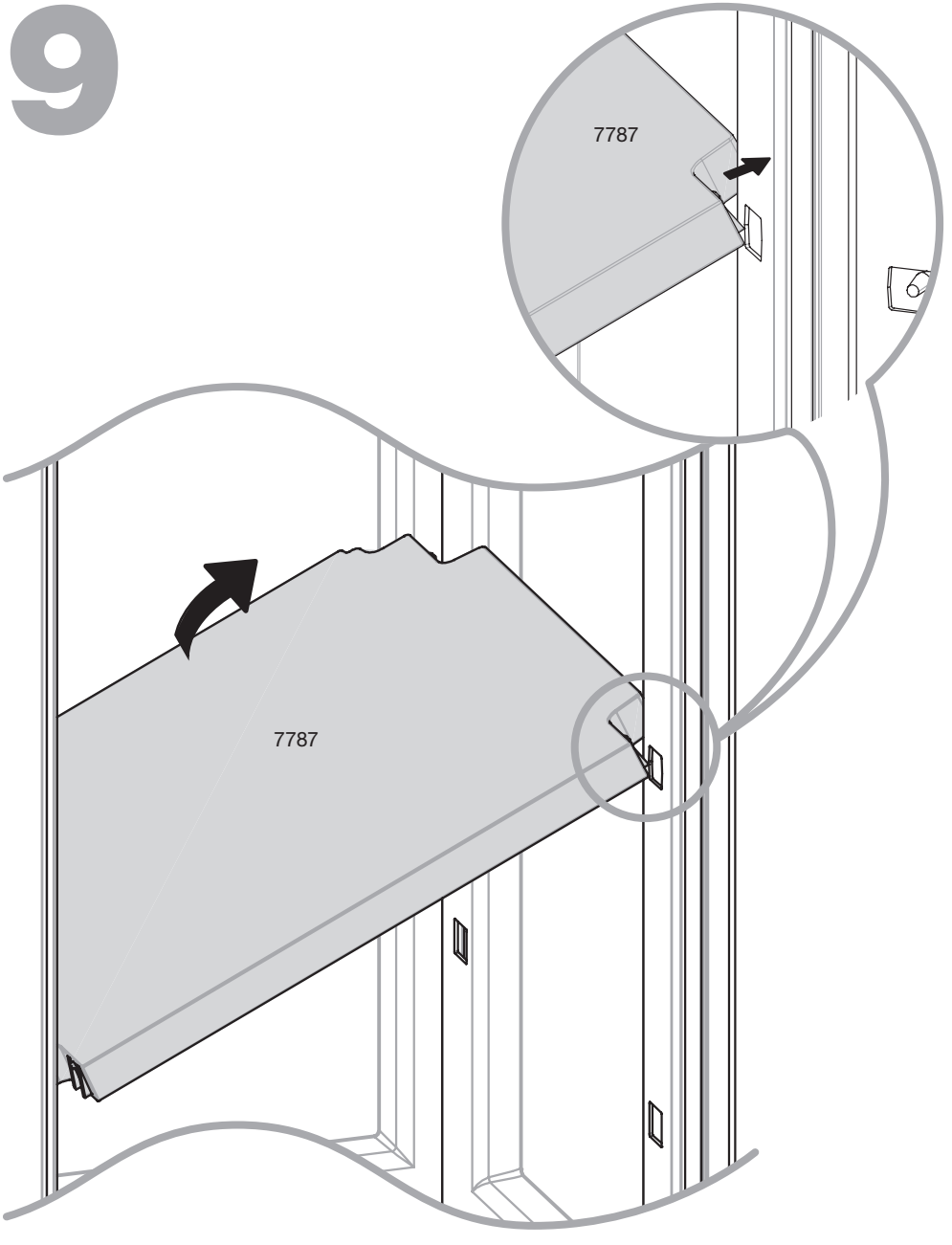

OMNIMODUS®
simplex

10

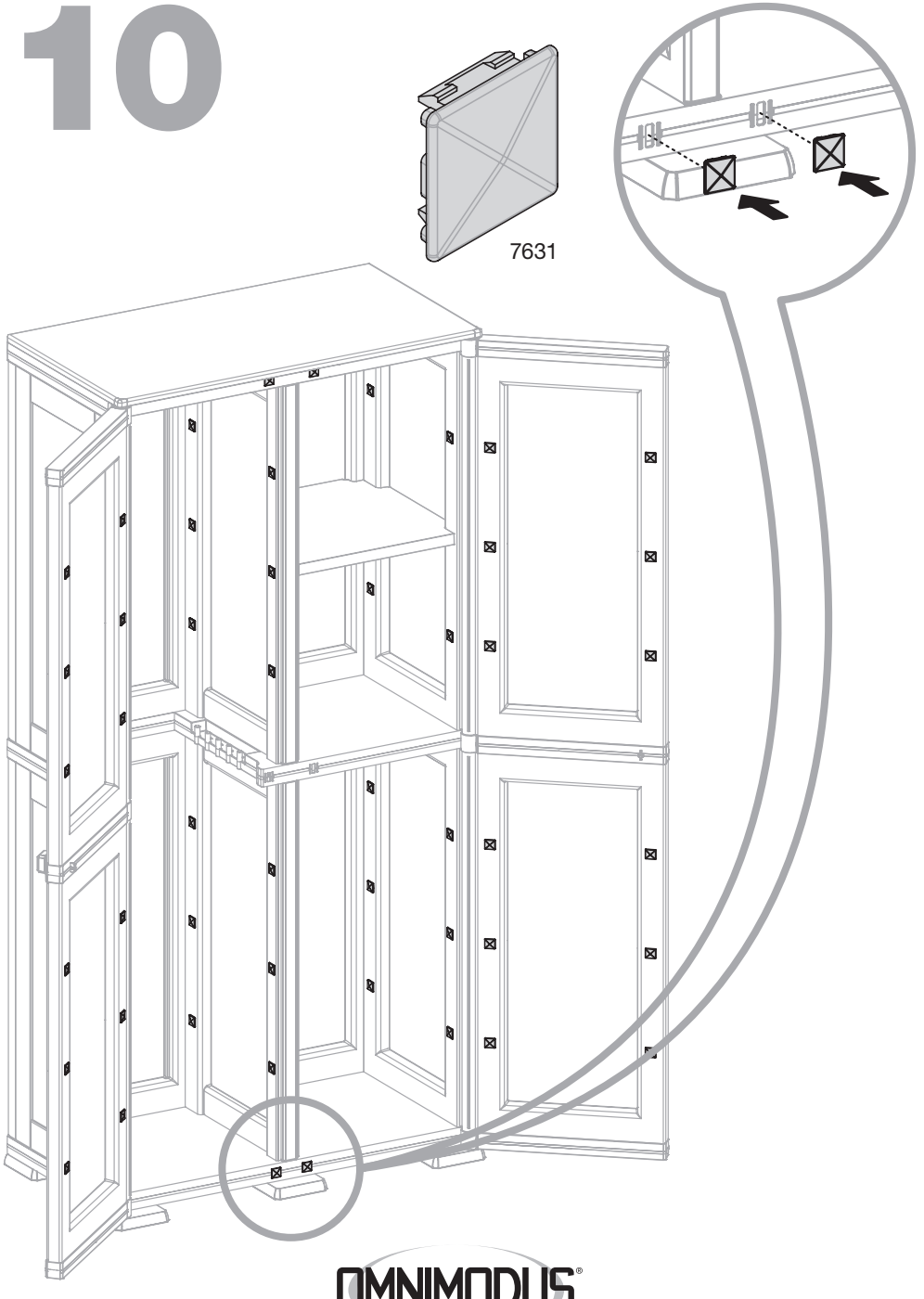

OMNIMODUS®
simplex

11

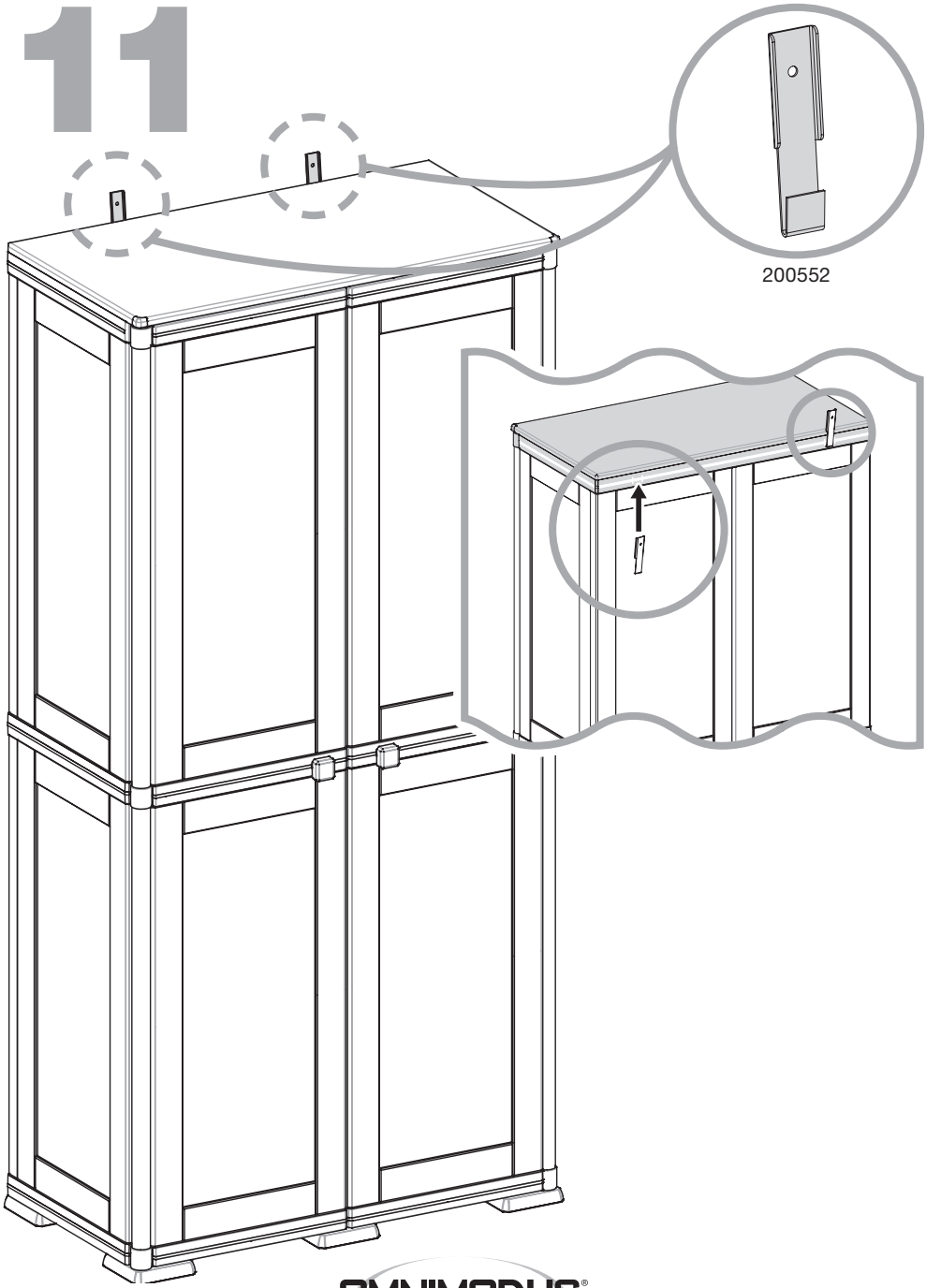

OMNIMODUS®
simplex

(I) AVVERTENZE

• Non adatto ai bambini di età inferiore ai 3 anni a causa della presenza di piccoli componenti.
• Prestare attenzione durante il montaggio.
• Assemblare con cura, può rappresentare un pericolo se i pezzi non sono correttamente montati.
• Verificate che la superficie d'appoggio del mobile sia piana.
• Valutate l'idoneità della parete e fate assemblare solo da persone competenti.
• Fissate il mobile ad una parete usando le piastrine metalliche incluse nell'imballo.
• Chiedete al Vs. rivenditore di fiducia gli accessori di fissaggio adatti alle pareti della vostra casa (non inclusi nell'imballo).
• Vogliate tenere conto del fatto che l'esposizione diretta agli agenti atmosferici (pioggia, gelo, raggi solari, etc.) e alle temperature molto calde o molto fredde ne riducono la resistenza.
• Raccomandiamo di ridurre l'esposizione al vento.

(UK) WARNING

• Not suitable for children under 3 years old due to small parts.
• Carefully follow instructions whilst assembling.
• Assemble with care, to avoid injury.
• The furniture should be placed on an even surface.
• Check the suitability of the surface of the wall and assemble only by competent person.
• Fix the furniture on the wall using the metal plates included in the packaging.
• Use fixing devices suitable for the walls in your home (not included). For advice on suitable fixing systems, contact your local specialist.
• Direct exposure to atmospheric agents eg. rain, ice, sunlight, etc. and very high or very low temperatures may reduce its resistance.
• We reccommend to reduce exposure to wind.

(F) AVERTISSEMENT

• Produit non adapté aux enfants de moins de 3 ans car présence de petits composants pouvant être ingérés.
• Faire attention au montage.
• Faire un assemblage soigné de toutes les parties entre elles (fond, côtés, base…) pour éviter tout danger.
• Bien vérifier l'aplomb et les appuis du meuble pour éviter tout basculement, distorsion,…
• Bien évaluer la solidité du mur et ne faire assembler que par une personne compétente.
• Pour fixer le meuble au mur, se servir des plaques métaliques se trouvant dans l'emballage.
• Pour fixer votre meuble au mur, demandez à un spécialiste car chaque matériaux demande des fixations adaptées (non incluses dans l'emballage).
• Tenir compte du lieu d'utilisation de votre meuble car les conditions climatiques (pluie, gel, rayon du soleil, température très basse ou très élevée…) peuvent réduire sa résistance.
• Nous vous recommandons de réduire l'exposition au vent.

(D) WARNHINWEIS

• Aufgrund der Gefahr des verschlucken von kleineren Bauteilen nicht für Kinder unter 3 Jahren geeignet.
• Umsichtig aufbauen.
• Achten Sie auf eine passgenaue Montage, wenn nicht könnte das Produkt eine Gefahr darstellen.
• Sorgen Sie für einen geraden Untergrund beim Aufbau des Elements.
• Vergewissern Sie sich, dass die Wand geeignet ist und lassen Sie das Produkt nur von fachkundigen Personen aufbauen.
• Bei der Montage ist das Regal/der Schrank mit den beigepackten Metallplättchen an die Wand zu befestigen.
• Die erforderlichen Materialien zur Befestigung and der Wand erhalten Sie bei Ihrem Fachhändler, der Sie dazu auch berät.
• Bitte beachten Sie, dass eine direkte Aussetzung an die Witterung (Regen, Frost, Sonne, heiße oder kalte Temperaturen, etc..) die Festigkeit und Lebensdauer reduziert.
• Reduzieren Sie bitte die Aussetztung an den Wind.

(E) ADVERTENCIAS

• No apto para niños de edad inferior a los 3 años debido a la presencia de pequeños componentes.
• Tener cuidado durante el montaje.
• Ensamblar con cuidado, puede ser peligroso si las piezas no están correctamente montadas.
• Asegurarse de que la superficie en la que se apoya el mueble no esté inclinada.
• Averiguar la idoneidad de la pared y dejar montar el mueble solo a personas competentes.
• Fijar el mueble a la pared mediante la utilización de las pequeñas planchas en metal incluidas en la confección.
• Pedir a vuestro vendedor de confianza los accesorios más adecuados para fijar el mueble a las paredes de vuestra casa (no incluidos en la confección).
• Cabe tener en cuenta el hecho de que la exposición directa a los agentes atmosféricos (lluvia, hielo, rayos solares, etc) y a temperaturas muy altas o muy frías reduzcan su resistencia.
• Se recomienda reducir la exposición al viento.

OMNIMODUS®
simplex

MONTAGGIO RAPIDO
QUICK AND EASY TO ASSEMBLE
MONTAGE RAPIDE
SCHNELLER AUFBAU
MONTAJE RÁPIDO

MADE IN ITALY

www.omnimodus.it

Ref. **408036**

8086264

Tontarelli
intelligenza plastica®

Tontarelli S.p.A. - Via Camerano, 5 - 60022 Castelfidardo (AN) Italy